Ürün açıklaması/Ürün resimleri

Açıklama

Malzeme:
Çelik.

Model:
sertleştirilmiş ve taşlanmış.

Bilgi:
Burç, hassas kilitleme bulonu 03182 için uygundur.

Çizimler

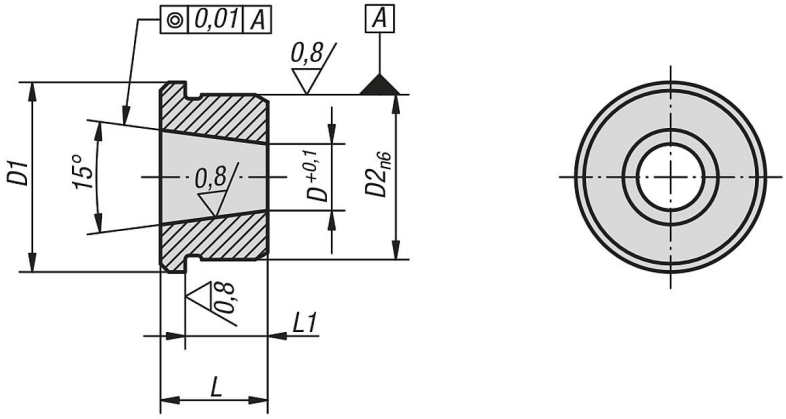

Ürünlere genel bakış

Sipariş numarası	D	D1	D2	L	L1
03184-10	7,1	19	16	11	8,5
03184-12	8,28	23	20	13	10
03184-16	11,52	28	25	17	14
03184-20	15,49	33	30	16	13
03184-25	19,7	42	38	19	16