Ürün açıklaması/Ürün resimleri

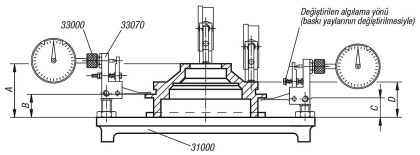

Açıklama

Malzeme:
Ana gövde: alüminyum. Tarama kolu: hassas çelik döküm.

Model:
Ana gövde: siyah eloksal kaplama. Tarama kolu: perdahlı.

Bilgi:
Sabitleme adaptörleri (teslimat kapsamındadır) aracılığıyla tarama yönü değiştirilebilir ve yönlendirmeli ölçme saati tutucuları monte edilebilir, bkz. teknik bilgiler.

Aksesuar:
Ölçme saatleri bkz. 32540 ve 32542.
Ölçüm elemanı bkz. 33042-040016.

Çizimler

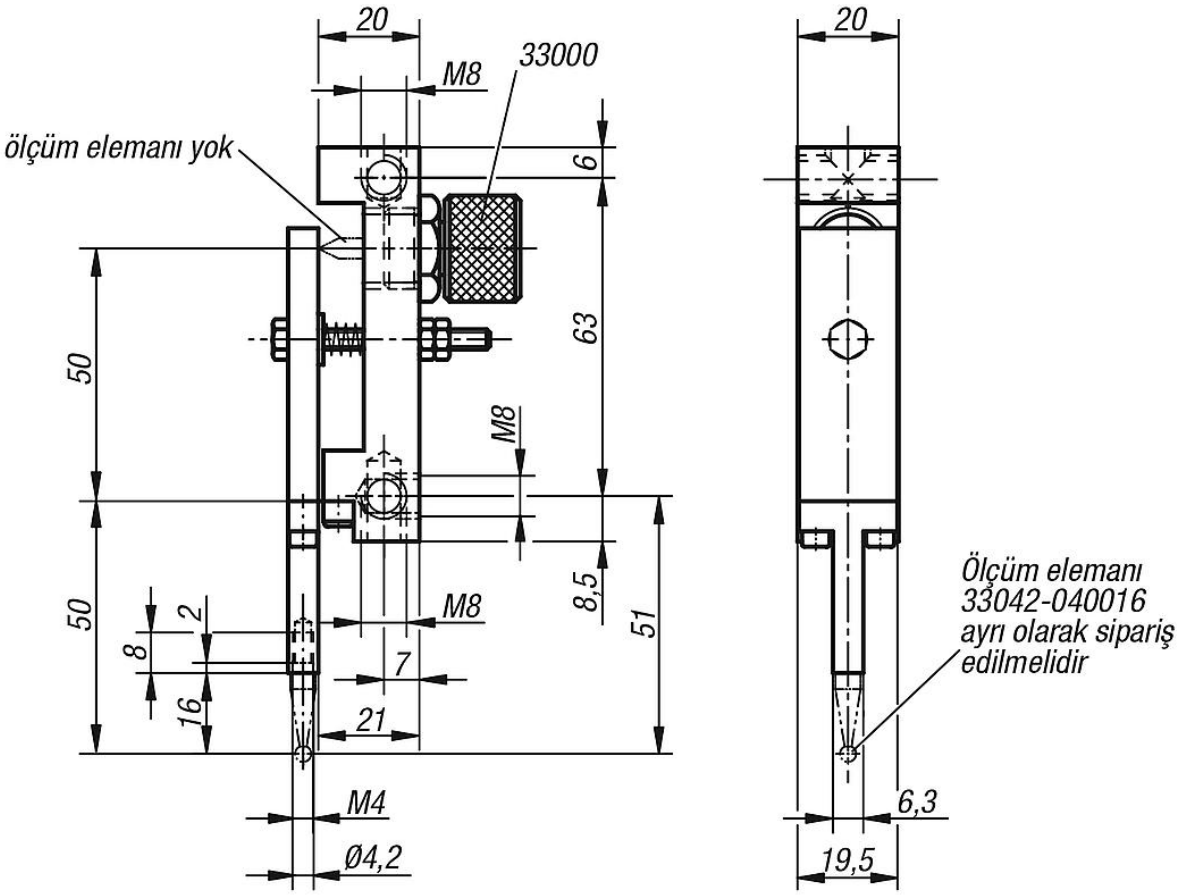

Ürünlere genel bakış

Sipariş numarası	Ölçüler
33080-050	bkz. Çizim

Ürünlere genel bakış