Ürün açıklaması/Ürün resimleri

Açıklama

Malzeme:
Islah çeliği.

Model:
perdahlı. Pense gövdesi ve yuva gövdesi temperlenmiş.

Bilgi:
Ölçme saati ve tarama bulonu olmadan teslim edilir.
Ölçme saatleri bkz. 32540 ve 32542.
Tarama bulonları bkz. 33020 - 33026.

Çizimler

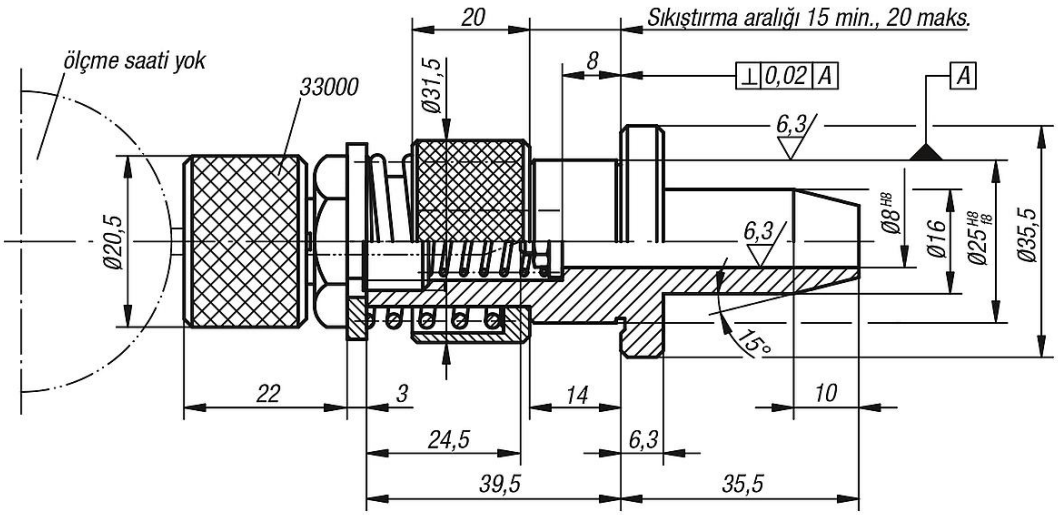

Ürünlere genel bakış

Sipariş numarası	Bulon için teslim edilenler
33010-08025	1 Pul 5,3 x 14 x 1 1 Altı köşeli somun M5 1 Basınç yayı